Verrastungs-Variante 2 LOCKING VARIATION 2

Codierung A KEYING — Farbe Riegel: schwarz / COLOUR LOCKING MECHANISM: BLACK

LK-Nr.: 09 4413 81 — ÄST RL 1: 04

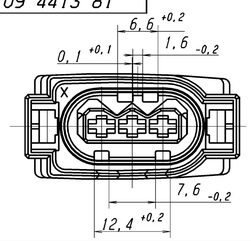

Codierung B KEYING — Farbe Riegel: natur / COLOUR LOCKING MECHANISM: NATUR

LK-Nr.: 09 4413 82 — ÄST RL 1: 04

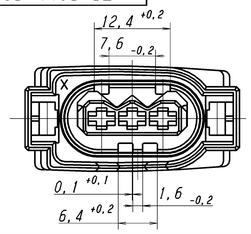

Codierung C KEYING — Farbe Riegel: blau / ähnl. RAL 5012 / COLOUR LOCKING MECHANISM: BLUE / SIMILAR RAL 5012

LK-Nr.: 09 4413 83 — ÄST RL 1: --

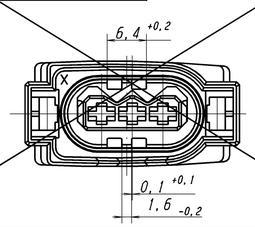

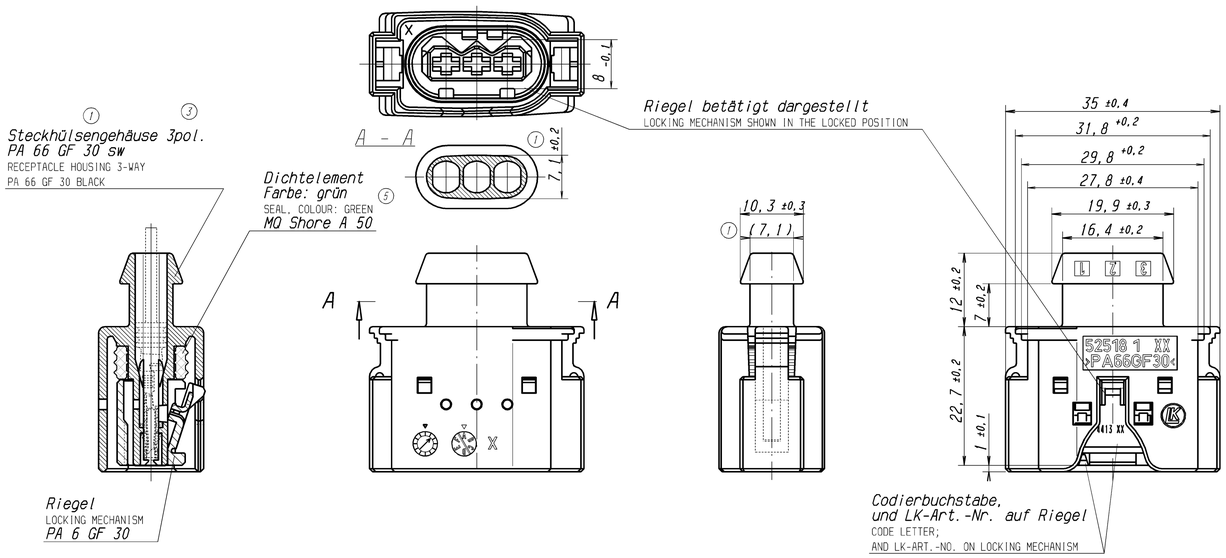

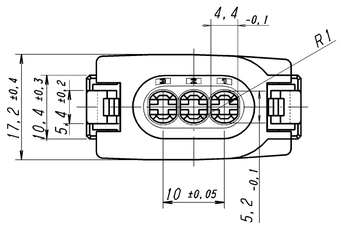

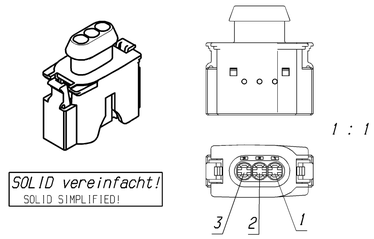

Funktionsprüfung

komplett bestückt;,
bei RT; v = 30 - 100 mm/min

FUNCTIONAL TEST
COMPLETLY EQUIPED;
v = 30 - 100 mm/min AT ROOM TEMPERATURE

Haltekraft der Steckverbindung auf zugehörigem Stecksockel (A 210 002 80 99) RETAINING FORCE OF THE PLUG CONNECTION ON MATING PLUG SOCKET	>= 100 N
Einschiebekraft des Riegels in Richtung X PUSH-IN FORCE OF THE LOCKING MECHANISM IN DIRECTION X	>= 5 N <= 100 N
Ausdrückkraft des Riegels in Richtung Y PULL-OUT FORCE OF THE LOCKING MECHANISM IN DIRECTION Y	>= 5 N <= 100 N
Dichtheit zum Prüfadapter (Größtmaß) THIGHTNESS TO THE TEST ADAPTER (MAX. DIMENSION)	>= 0,5 bar

Änderungen, die dem technischen Fortschritt dienen, behalten wir uns vor!
CHANGES BASED ON TECHNICAL PROGRESS ARE IN THE DECISION OF THE MANUFACTURER!

Der Prüfadapter zur Verpolungsprüfung muß so ausgelegt sein, daß der Riegel beim Prüfvorgang in die Endraststellung eingeklappt wird
THE TEST ADAPTER FOR THE REVERSE POLARITY TEST MUST BE SO DESIGNED THAT THE LOCKING MECHANISM IS PUSHED INTO THE LOCKED POSITION.

(2) Verarbeitungsspezifikation DOC00057766 beachten (1 00 40 59733 0)
(3) PROCESSING SPECIFICATION TO BE FOLLOWED

Maßliche sowie darstellerische Abweichungen gegenüber Detailzeichnung(en) sind zu vernachlässigen. Maße der Detailzeichnung(en) haben Vorrang.
DIMENSIONS GIVEN ON DETAILDRAWING ARE VALID. DIMENSIONS OR ILLUSTRATIONS HERE WHICH ARE DIFFERENT FROM DETAIL DRAWING CAN BE IGNORED.

Einzelheiten der Ausführung bleiben dem Hersteller überlassen.
DETAILS OF THE FINISH AT MANUFACTURERS OPTION!

Maßgebend ist der deutsche Text!
ONLY GERMAN LANGUAGE VERSION SHALL BE BINDING!

zugehörige AV Stecksockel: DOC00045845 (5)
MATING SPEC PLUG SOCKET: (1 00 50 54434 0)

(3) zu verwendender Kontakt SLK2,8 ELA siehe
CONTACT TO USE SLK2,8 ELA SEE
DOC00043218 u. DOC00051659 (TAB 2 99 00 47295 0, Bl. 1+2)

Steckhülsengehäuse passend für
RECEPTACLE HOUSING MATING TO
max. 2,5 mm² FLRY-Leitung

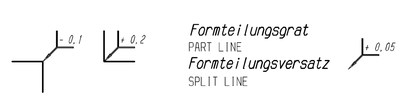

unbemaßte Radien: R=0.3 - 0.5
UNDIMENSIONED RADI
unbemaßte Wanddicken: s=1.2 - 1.5
UNDIMENSIONED WALL THICKNESS

Verrastungs-Variante 3 LOCKING VARIATION 3

Codierung A KEYING — Farbe Riegel: schwarz / COLOUR LOCKING MECHANISM: BLACK

LK-Nr.: 09 4413 91 — ÄST RL 1: 03

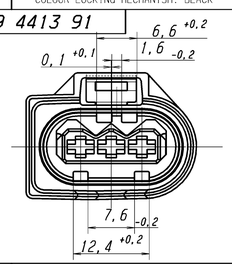

Codierung B KEYING — Farbe Riegel: natur / COLOUR LOCKING MECHANISM: NATUR

LK-Nr.: 09 4413 92 — ÄST RL 1: 03

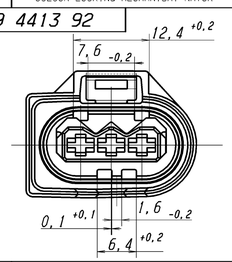

Codierung C KEYING — Farbe Riegel: blau / ähnl. RAL 5012 / COLOUR LOCKING MECHANISM: BLUE / SIMILAR RAL 5012

LK-Nr.: 09 4413 93 — ÄST RL 1: --

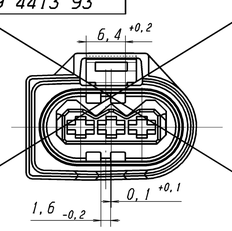

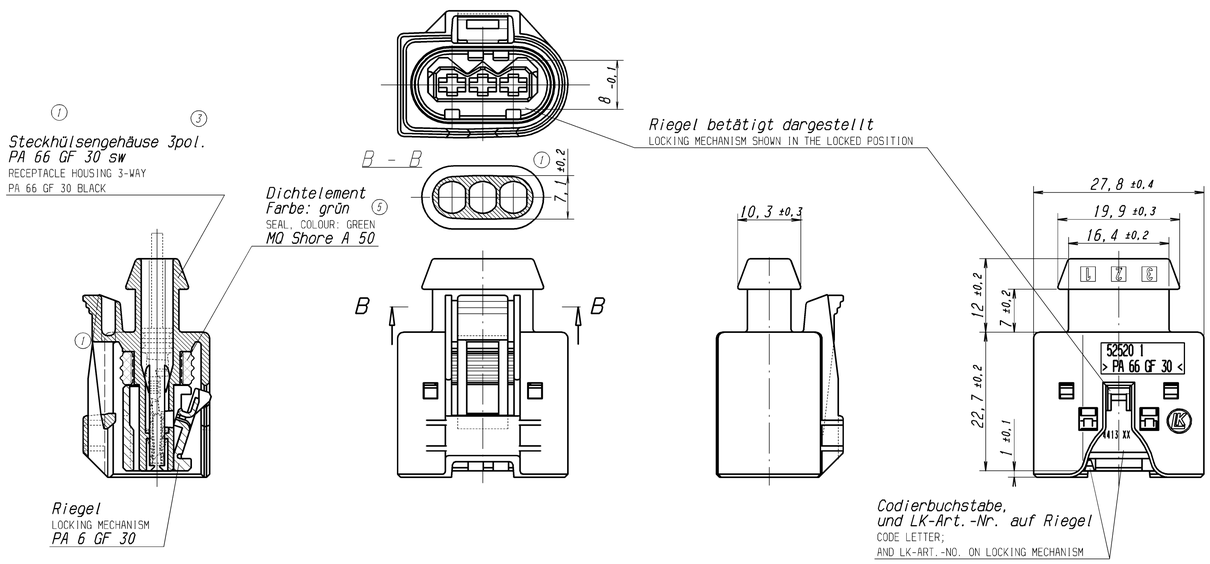

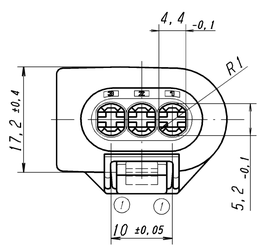

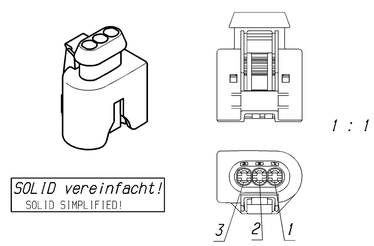

-	3	C0004047	Text richtiggestellt, Schriftfeld aktualisiert	30.07.02	CHR HIN								
-	2	C0001692	Bemerkung zur Verarbeitungsspezifikation hinzu	09.11.01	CHR HIN								
-	1	B080290	Geh.werkst. v. PA6; Hakenanb. verstärkt; Kragen geä	25.07.98	MEL BUH	-	06	C0046998	09 4413 8X Datum u. Wkz.-Index	26.07.11	KIN		
-	-	- -	Freigabe B 9816	26.09.97	BOE	-	05	C0009035	Farbe Dichtung: grün war gelb	21.01.04	MEL HIN		
-	-	- -	Freigabe A 9816	17.12.96	BOE	-	04	C0006983	Indexanp. wg. Riegeländerung	19.05.03	KIN		
Ast RL	Ast RD	Änd-Nr. Chg-No.	Änderung Modification/Chg-Note	Datum Date	Name Name	Ast RL	Ast RD	Änd-Nr. Chg-No.	Änderung Modification/Chg-Note	Datum Date	Name Name		

Ers. f.: gl. Nr. vom 20.12.95 — CA-Nr.: K KEG / DOC00044023.0005

Darf nicht manuell geändert werden — May not be changed manually

Projektionsmethode — First Angle Projection

	Datum Date	Name Name
Erstellt Drawn	10.12.96	Müller/Epe
Geprüft Checked	10.12.96	Buhle
Norm	17.12.96	Böckmann

KOSTAL Kontakt Systeme GmbH
Viesenstraße 47
Lüdenscheid

Projekt-Nr. / Project-No.: 87-5268 0

D-Pflicht
Dokumentation

Schutzvermerk nach LK 0029 beachten
All rights reserved see LK 0029

Maßstab / Scale: 2 : 1/1 : 1
Oberfläche / Surface Coating: VDI 3400 / 27
Allgemeintoleranz / General Tolerance: ± 1° — 140 DIN 16901
Halbzeug / Material Form
Werkstoff / Material: PA 6 GF 30 u. PA 66 GF 30
Artikel Nr. / Article No.: 09 4413 xx

Dok.nummer / Doc.number: DOC00044023
Änd.stand / Rev.level: 06
Klassifikation / Classification
Dok.typ / Doc.type: C
Benennung/Titel / Part Name/Doc.title: 3xSLK2,8ELA Steckhülsengehäuse 3p.
Teile Nr. / Part No.
Änd.stand / Rev.level
Blatt Nr. / Sheet No.: 01 von 01

© Copyright reserved